Otočný rám pre dvere DT3

(zobrazený je variant DT3/5)

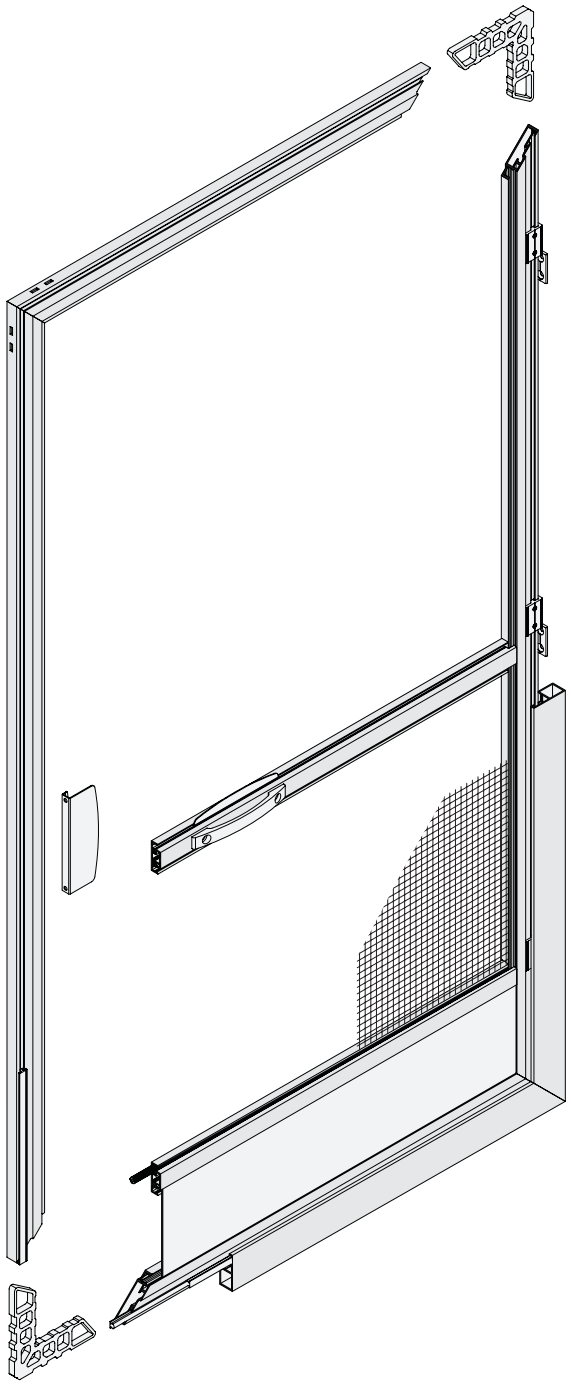

Posuvný uzáver

Otočný rám série DT3 môže byť doplňujúco vybavený o posuvný uzáver (kapitola špeciálne riešenia).

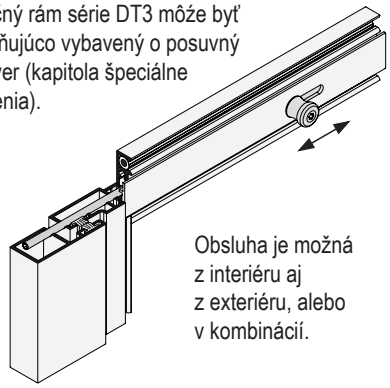

Obsluha je možná z interiéru aj z exteriéru, alebo v kombinácií.

H-profil

Pri rovnom prahu dverí sa môže na spodné utesnenie použiť výškovo nastaviteľný h-profil so štetinou.

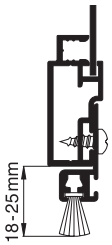

Montážny rám

Pri otočných rámoch série DT3 je k dispozícií viac druhov montážnych rámov. Pomocou nich sa môžu otočné rámy montovať aj pri zložitých stavebných situáciách, medzi dverné krídlo a roletové vodiace lišty, alebo priamo do ostenia múru.

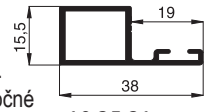

10 35 21

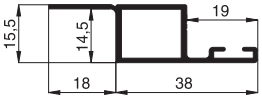

10 35 24

Na požiadanie je samozrejme možné otváranie otočného rámu do interiéru.

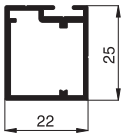

10 35 31

Dverový samouzáver

Na požiadanie môžu byť otočné dvere vybavené dverným samozatváračom s pomocou tlaku plynu,

alebo so samozatváračom s otočným pérom (kapitola špeciálne riešenia).

Otočný rám pre dvere DT3

otvárajúce sa do exteriéru

Odporúčanie

Pre hliníkové
a plastové dvere

Variant

DT3/1

Poznámka:
pri úprave s dverovým samozatváračom, dávať pozor
na zmenené zabudovacie miery (kapitola špeciálne riešenia)

Objednávaný rozmer

Šírka = svetlá šírka dverného rámu + 32 mm
Výška = svetlá výška dverného rámu/ vstupného profilu + 32 mm

Smer otvárania = pohľad z exteriéru: vľavo alebo vpravo

Horizontálny rez M 1:3

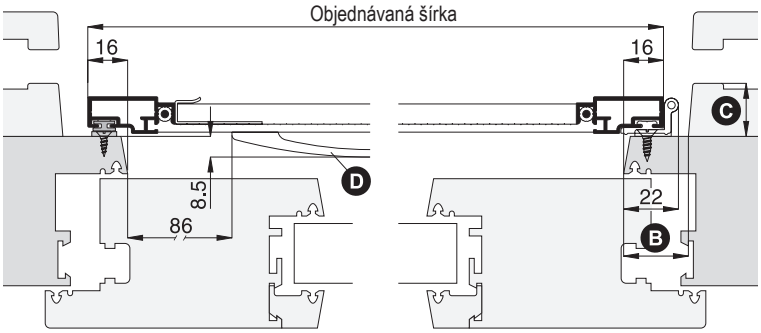

Vertikálny rez M 1:3

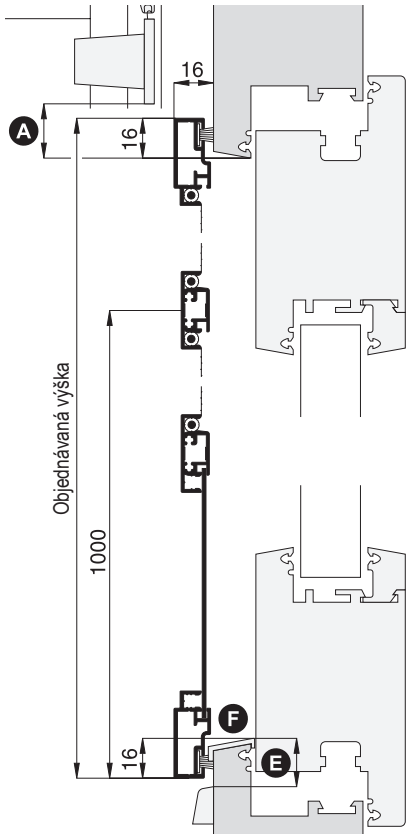

Na čo treba dávať bezpodmienečne pozor		alternatíva
A	Prechod pri hore vytiahnutej rolete min. 20 mm	Objednávanú výšku zmenšiť
B	Bočná plocha otočného rámu na strane pántu min. 25 mm	DT3/31
C	Odstup vodiacich líšt rolety od dvernému rámu min. 17 mm	DT4/2
D	Pri dverách plošne v jednej rovine naráža madlo na dverné krídlo	Madlo premiestniť (mieru udať)
E	Odstup krytky na vodu od okraja dverného rámu min. 16 mm	Krytku na vodu odstrániť
F	Vstupný profil leží nad kefkovým tesnením	Použiť spodnú kefku 4,25 mm (kapitola špeciálne riešenia)

3-D pohľad z exteriéru

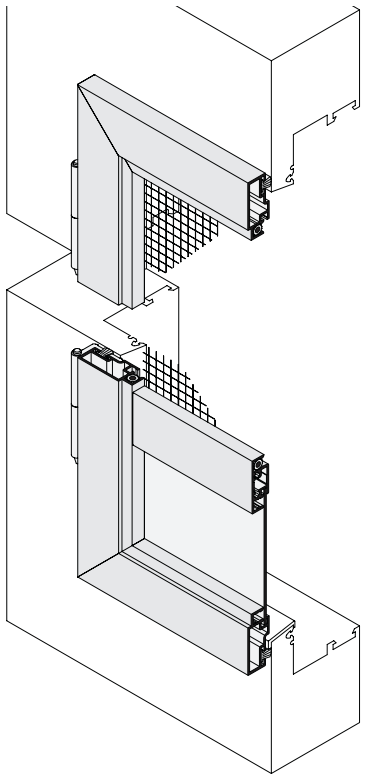

Použité profily M 1:2

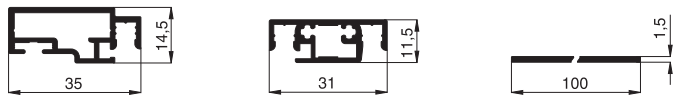

10 35 02 10 35 11 10 35 18

Otočný rám pre dvere DT3

otvárajúce sa do exteriéru

Variant

DT3/1/1

Objednávaný rozmer

Šírka	=	svetlá šírka	+	32 mm
Výška	=	svetlá výška	+	16 mm

Smer otvárania = pohľad z exteriéru: ☐ vľavo ☐ alebo ☐ vpravo ☐

Horizontálny rez M 1:3

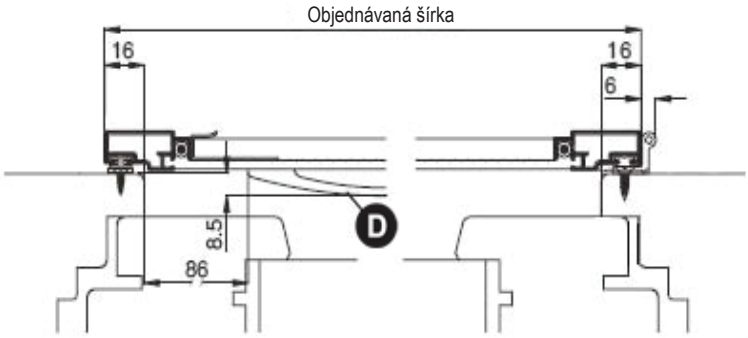

Vertikálny rez M 1:3

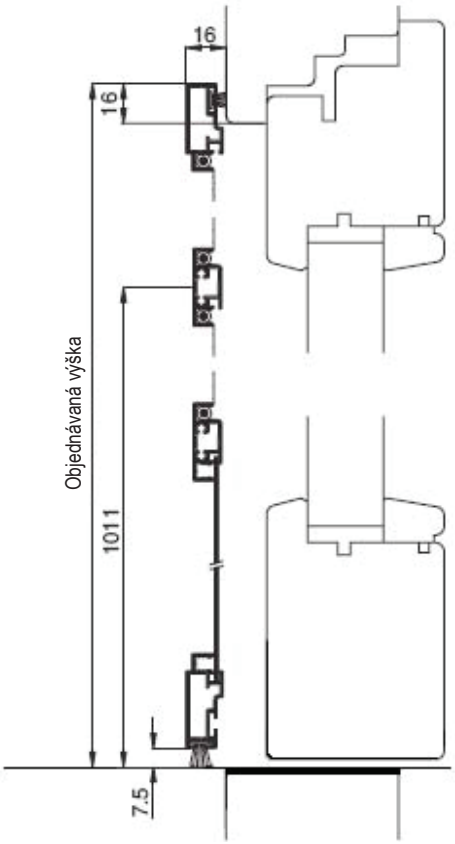

Použité profily M 1:2

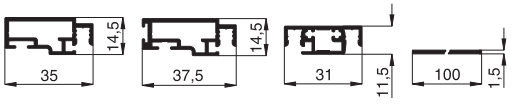

10 35 02 10 35 06 10 35 11 10 35 18

Otočný rám pre dvere DT3

otvárajúce sa do exteriéru

Variant

DT3/1/2

Objednávaný rozmer

Šírka = svetlá šírka
Výška = svetlá výška

Smer otvárania = pohľad z exteriéru: vľavo alebo vpravo

Horizontálny rez M 1:3

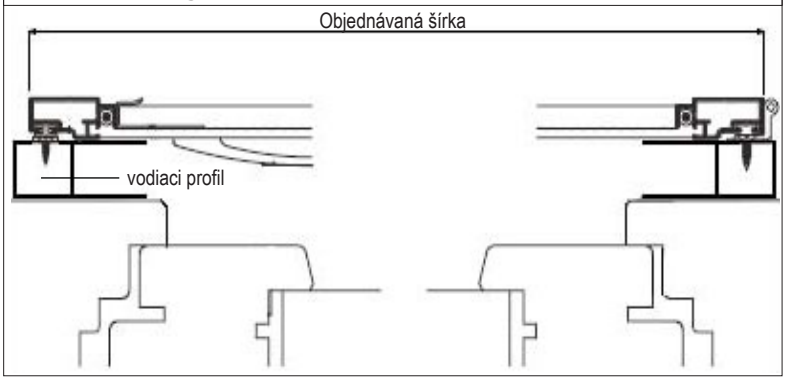

Vertikálny rez M 1:3

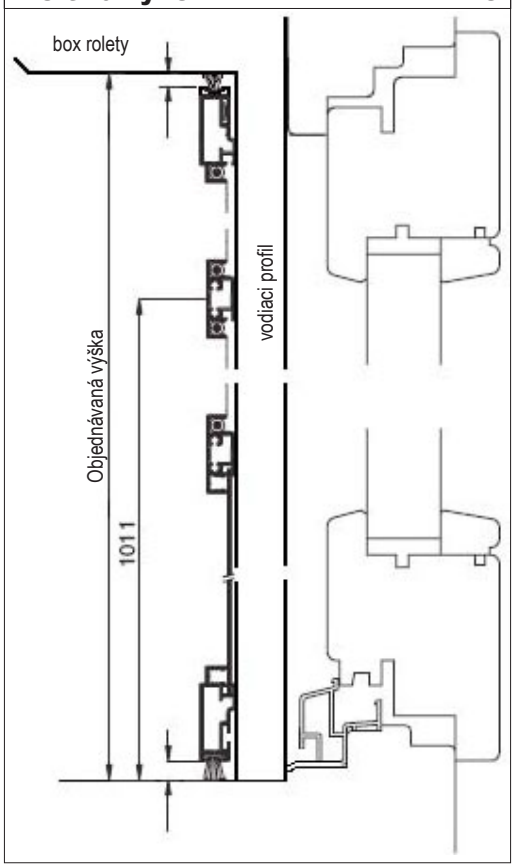

Použité profily M 1:2

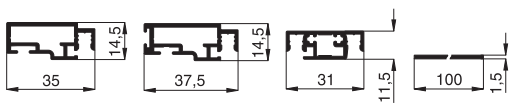

10 35 02 10 35 06 10 35 11 10 35 18

Otočný rám pre dvere DT3

otvárajúce sa do exteriéru

Odporúčanie

Pre drevené dvere

Variant

DT3/3

Poznámka:
pri úprave s dverovým samozatváračom, dávať pozor
na zmenené zabudovacie miery (kapitola špeciálne riešenia)

Objednávaný rozmer

Šírka	=	svetlá šírka dverného rámu	+ 32 mm
Výška	=	svetlá výška dverného rámu/ vonkajšia hrana ochranného dažďového profilu	+ 16 mm
Miera Y	=	vonkajšia hrana dverného rámu/ ochranného dažďového profilu	

Smer otvárania = 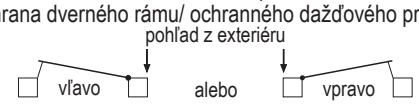

Vertikálny rez M 1:3

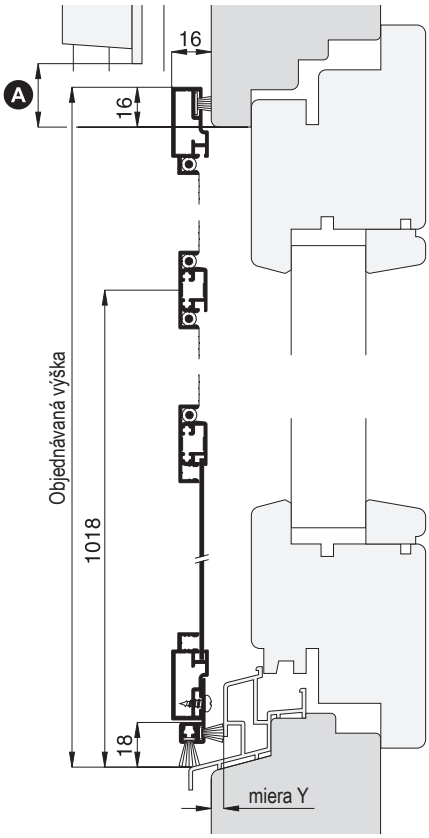

Horizontálny rez M 1:3

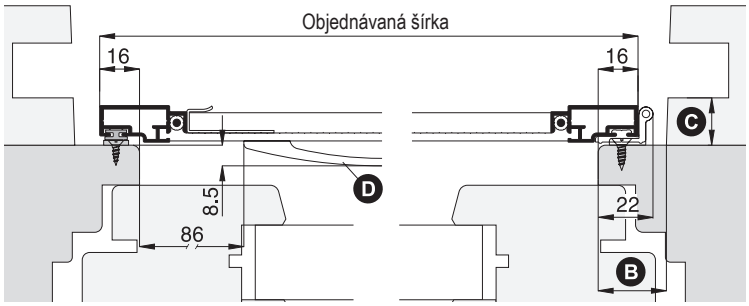

Na čo treba dávať bezpodmienečne pozor		alternatíva
A	Prechod pri hore vytiahnutej rolete min. 20 mm	Objednávanú výšku zmenšiť
B	Bočná plocha otočného rámu na strane pántu min. 25 mm	DT3/6
C	Odstup vodiacich líšt rolety od dvernému rámu min. 17 mm	DT4/4
D	Pri dverách plošne v jednej rovine naráža madlo na dverné krídlo	Madlo premiestniť (mieru udať)

3-D pohľad z exteriéru

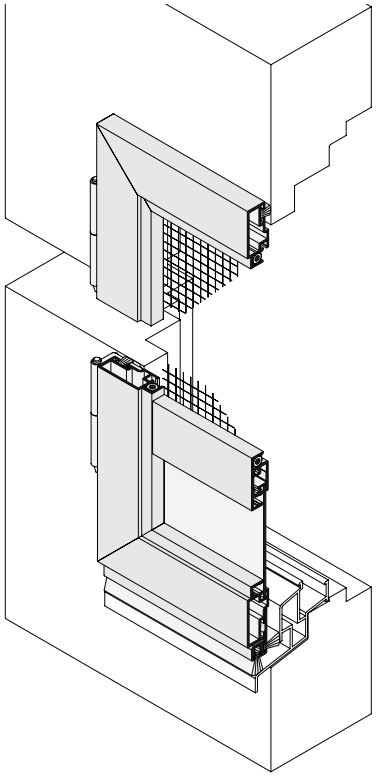

Použité profily M 1:2

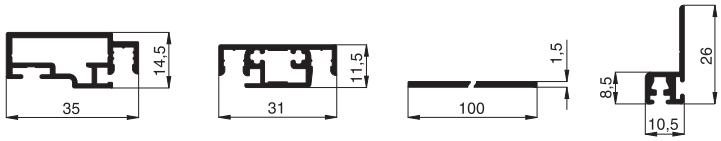

10 35 02 | 10 35 11 | 10 35 18 | 10 35 61

Otočný rám pre dvere DT3

s uzatvoreným montážnym rámom, otvárajúce sa do exteriéru

Odporúčanie

Pre plošne osadené dvere s tesne priliehajúcim roletovým pancierom a roletovými vodiacimi lištami

Variant

DT3/5

Poznámka:
pri úprave s dverným samozatváračom, dávať pozor na zmenené zabudovacie miery (kapitola špeciálne riešenie)

Objednávaný rozmer

Šírka = svetlá šírka dverného rámu - 2 mm
Výška = svetlá výška dverného rámu/ vonkajšia hrana ochranného dažďového profilu - 2 mm

Smer otvárania = vľavo (pohľad z exteriéru) alebo vpravo

Horizontálny rez M 1:3

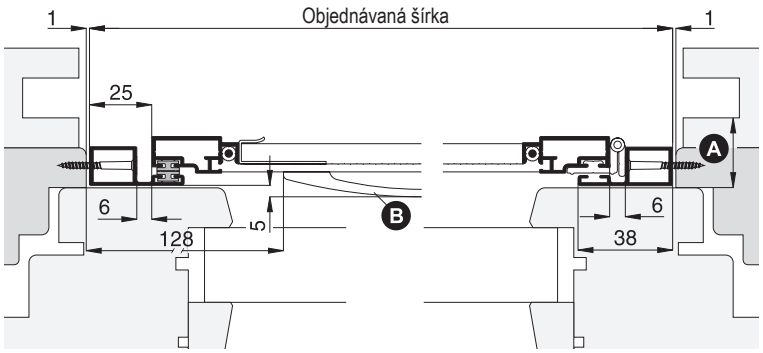

Vertikálny rez M 1:3

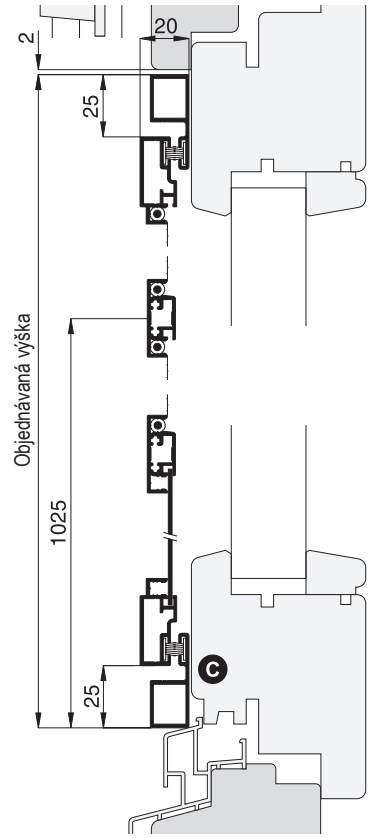

Na čo treba dávať bezpodmienečne pozor		alternatíva
A	Odstup vodiacich líšt rolety od dverného krídla min. 21 mm	DT3/8 DT4/5
B	Dávať pozor na to, aby madlo nenarážalo na dverové krídlo	Madlo premiestniť (mieru udať)
C	Dodatočný vstupný prah od výšky 38 mm (miera profilu 10 35 21)	DT3/6
Dať pozor na spúšťajúci roletový pancier		

3-D pohľad z exteriéru

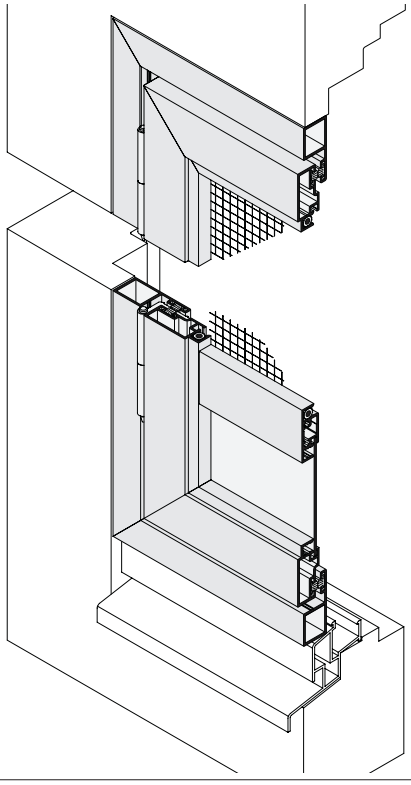

Použité profily M 1:2

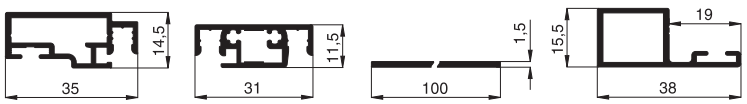

10 35 02 | 10 35 11 | 10 35 18 | 10 35 21

Otočný rám pre dvere DT3

s dolu otvoreným montážnym rámom, otvárajúce sa do exteriéru

Odporúčanie

Pre plošne osadené dvere s tesne priliehajúcim roletovým pancierom a roletovými vodiacimi lištami

Variant

DT3/6

Poznámka:
pri úprave s dverovým samozatváračom, dávať pozor na zmenené zabudovacie miery (kapitola špeciálne riešenia)

Objednávaný rozmer

Šírka = svetlá šírka dverného rámu - 2 mm
Výška = svetlá výška dverného rámu/
vonkajšia hrana ochranného dažďového profilu - 2 mm

Smer otvárania = pohľad z exteriéru: vľavo alebo vpravo

Horizontálny rez M 1:3

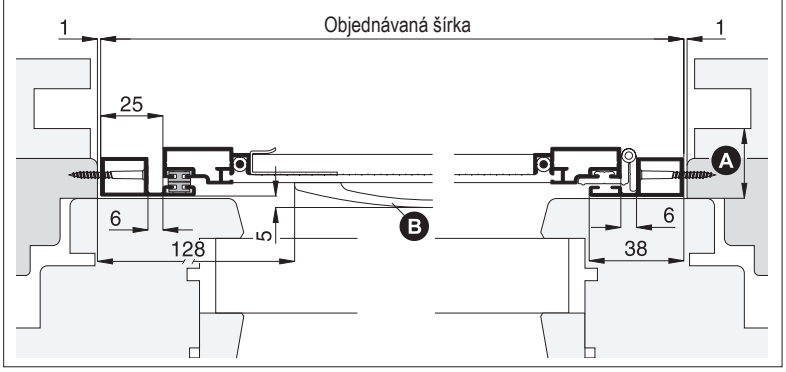

Vertikálny rez M 1:3

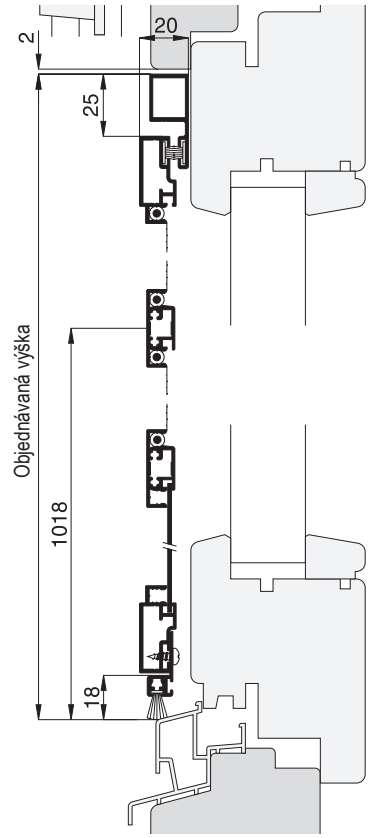

Na čo treba dávať bezpodmienečne pozor		alternatíva
A	Odstup vodiacich líšt rolety od dverného krídla min. 21 mm	DT3/10 DT4/6
B	Dávať pozor na to, aby madlo nenarážalo na dverové krídlo	Madlo premiestniť (mieru udať)
Dať pozor na spúšťajúci roletový pancier		

3-D pohľad z exteriéru

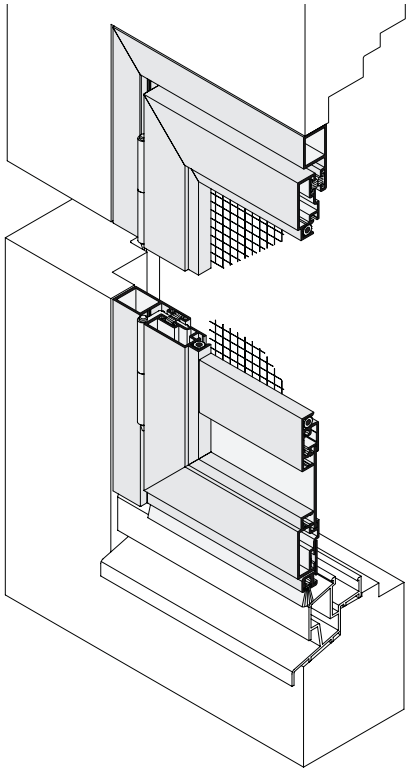

Použité profily M 1:3

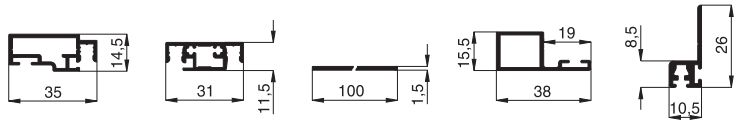

10 35 02 | 10 35 11 | 10 35 18 | 10 35 21 | 10 35 61

Otočný rám pre dvere DT3

s uzatvoreným montážnym rámom, otvárajúce sa do exteriéru

Odporúčanie

Pre dvere s montážou do ostenia múru

Variant

DT3/8

Poznámka:
pri úprave s dverovým samozatváračom, dávať pozor na zmenené zabudovacie miery (kapitola špeciálne riešenia)

Objednávaný rozmer

Šírka = svetlá šírka ostenia múru - 2 mm
Výška = svetlá výška ostenia múru - 2 mm

Smer otvárania = pohľad z exteriéru: vľavo alebo vpravo

Horizontálny rez M 1:3

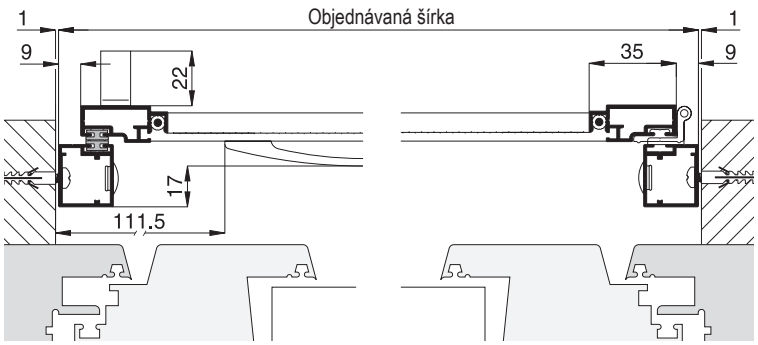

Vertikálny rez M 1:3

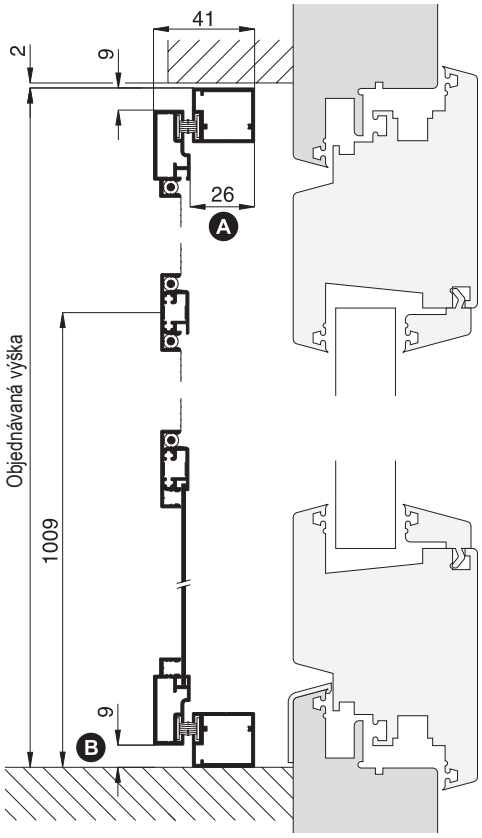

Na čo treba dávať bezpodmienečne pozor		alternatíva
A	Pri montáži pred roletu dať pozor na roletovú zarážku	
B	Dať pozor na výšku rohožky (ak existuje)	DT3/28 montážny rám podložiť
Potreba priestoru (kvôli hĺbke prístavby) min. 63 mm (madlo štandard z exteriéru G22, str. 18)		Použiť madlo z exteriéru GA20 str. 18, potreba priestoru min. 41 mm

3-D pohľad z exteriéru

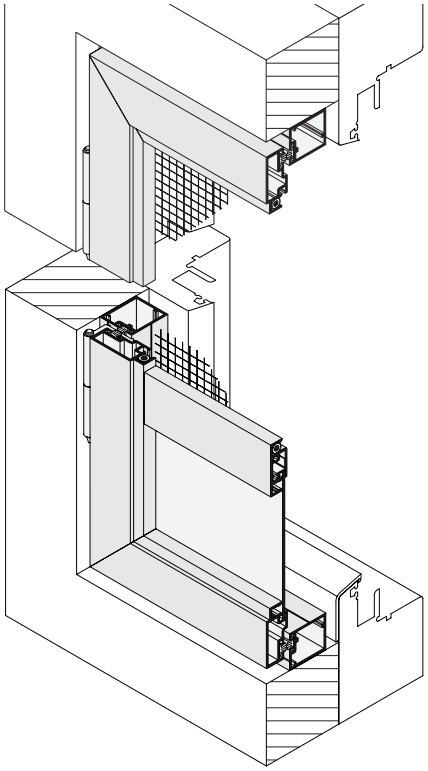

Použité profily M 1:2

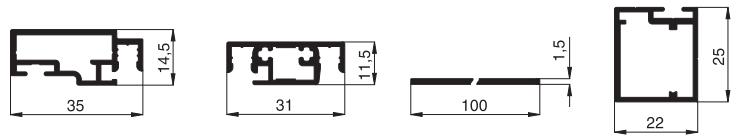

10 35 02 | 10 35 11 | 10 35 18 | 10 35 31

Otočný rám pre dvere DT3

s uzatvoreným montážnym rámom, otvárajúce sa do interiéru

Odporúčanie

Pre dvere s roletovým pancierom

Variant

DT3/9

Objednávaný rozmer

Šírka	=	svetlá šírka dverného rámu	+	34 mm
Výška	=	svetlá výška dverného rámu	+	38 mm

Smer otvárania = vľavo alebo vpravo

pohľad z interiéru

Horizontálny rez M 1:3

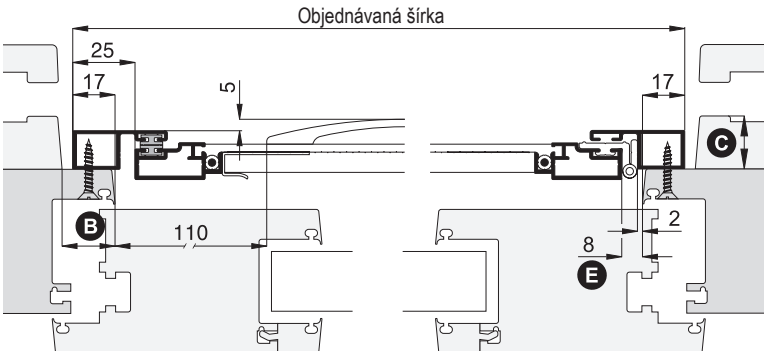

Vertikálny rez M 1:3

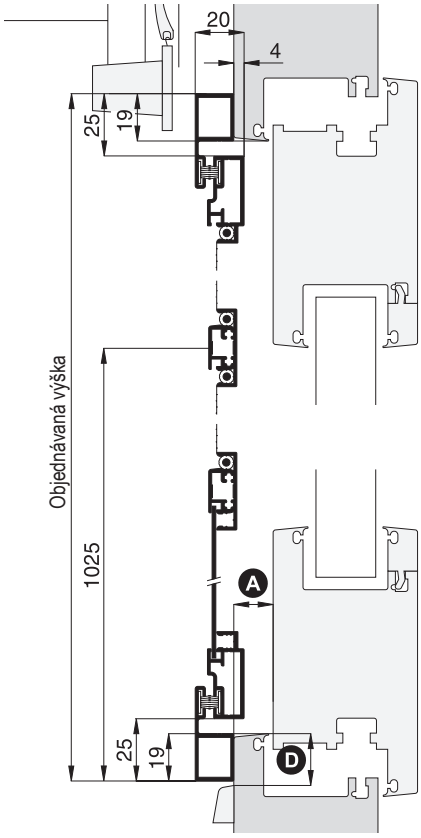

Na čo treba dávať bezpodmienečne pozor		alternatíva
A	Odsadená plocha od vonkajšej hrany krídla k vonkajšej hrane dverného rámu min. 5 mm	Pri montáži dištančný profil 10 35 70 podložiť (kapitola špeciálne riešenia)
B	Montážna úložná rámová plocha na bočných rámoch min. 17 mm	Zmenšiť objednávanú šírku
C	Odstup vodiacich líšt rolety od dverového rámu min. 22 mm	Použiť madlo G125 (textilná páska)
D	Odstup krytky na vodu od okraja dverového rámu min. 19 mm	Zmenšiť objednávanú výšku
E	Na strane pántu min. 8 mm dištancia pre otvárací uhol 90°	
Balkónové-terasové dvere sa nedajú z vonku zavrieť		

3-D pohľad z exteriéru

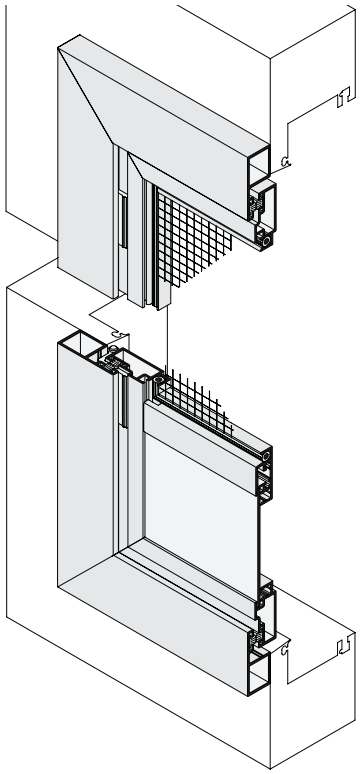

Použité profily M 1:2

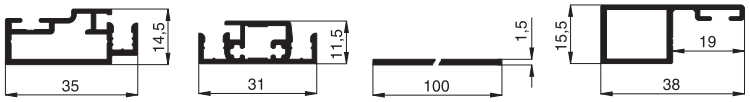

10 35 02 | 10 35 11 | 10 35 18 | 10 35 21

Otočný rám pre dvere DT3

s dole otvoreným montážnym rámom, otvárajúce sa do exteriéru

Odporúčanie

Pre dvere s montážou do ostenia múru

Variant

DT3/10

Poznámka:
pri úprave s dverovým samozatváračom, dávať pozor na zmenené zabudovacie miery (kapitola špeciálne riešenia)

Objednávaný rozmer

Šírka = svetlá šírka ostenia múru - 2 mm
Výška = svetlá výška ostenia múru - 2 mm

Smer otvárania = pohľad z exteriéru: vľavo alebo vpravo

Horizontálny rez M 1:3

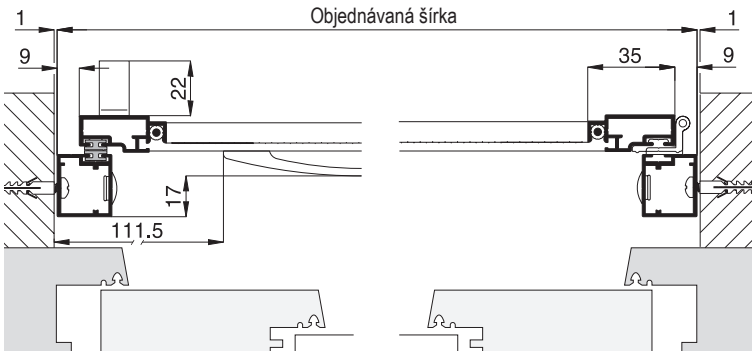

Vertikálny rez M 1:3

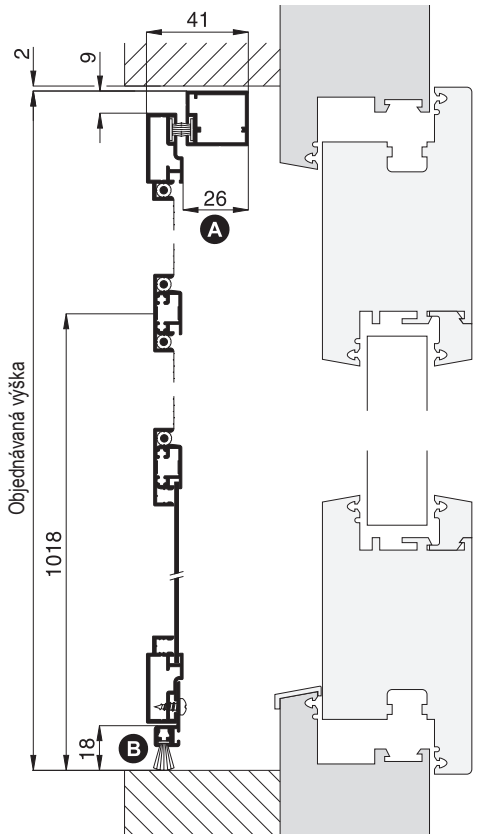

Na čo treba dávať bezpodmienečne pozor		alternatíva
A	Pri montáži pred roletu dať pozor na roletovú zarážku	
B	Zvýšenú podlahu, alebo rohožku	DT3/8 alebo dlhšie kefkové tesnenie (kapitola špeciálne riešenia)
Potreba priestoru (kvôli hĺbke prístavby) min. 63 mm (madlo štandard z exteriéru GA22)		

3-D pohľad z exteriéru

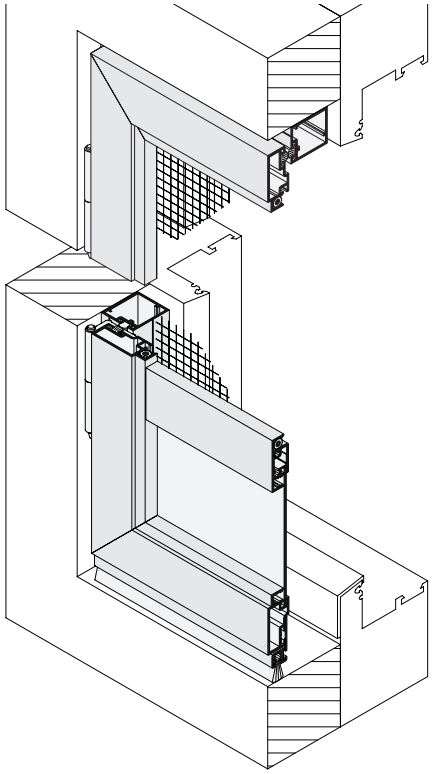

Použité profily M 1:3

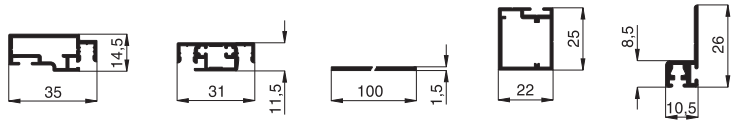

10 35 02 | 10 35 11 | 10 35 18 | 10 35 31 | 10 35 61

Otočný rám pre dvere DT3

Variant

DT3/10/1

Objednávaný rozmer

Šírka = svetlá šírka ostenia múru - 2 mm
Výška = svetlá výška ostenia múru - 2 mm

Smer otvárania = pohľad z exteriéru: vľavo alebo vpravo

Horizontálny rez M 1:3

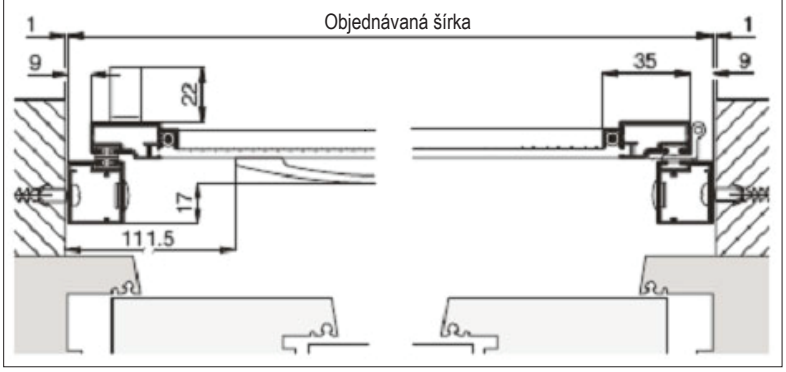

Vertikálny rez M 1:3

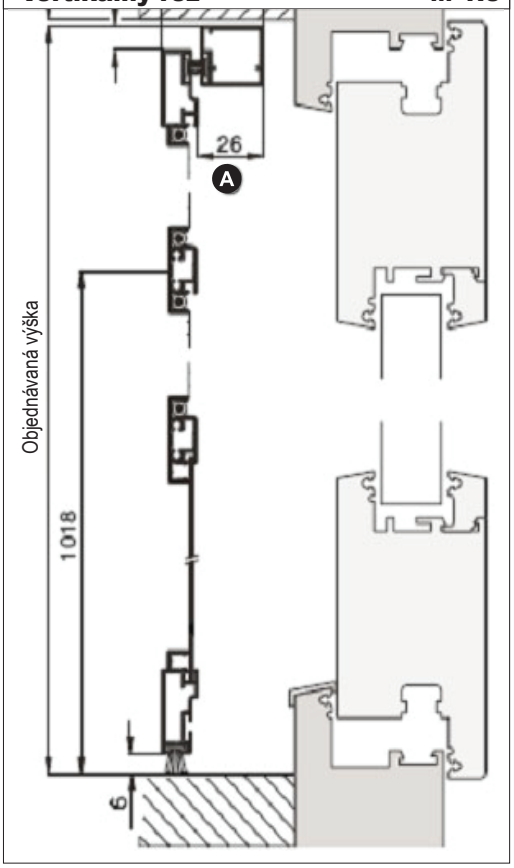

3-D pohľad z exteriéru

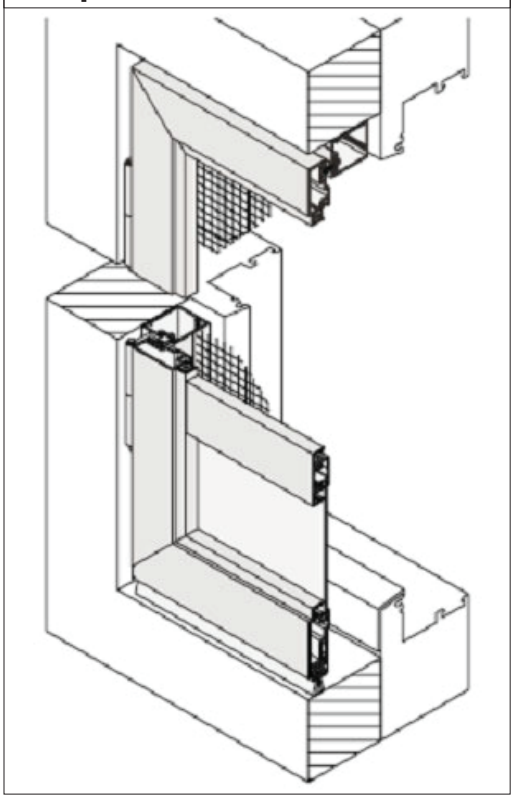

Použité profily M 1:2

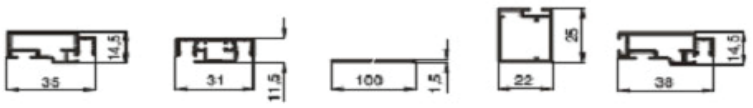

10 35 02 10 35 11 10 35 18 10 35 31 10 35 06

Otočný rám pre dvere DT3

dvojkrídlové zariadenie, otvárajúce sa do exteriéru

Odporúčanie

Pre dvojkrídlové hliníkové a plastové dvere

Variant

DT3/11

Poznámka:
pri úprave s dverovým samozatváračom, dávať pozor na zmenené zabudovacie miery (kapitola špeciálne riešenia)

Objednávaný rozmer

Šírka = svetlá šírka dverného rámu + 32 mm
Výška = svetlá výška dverného rámu/ vstupného profilu + 32 mm

Smer otvárania =

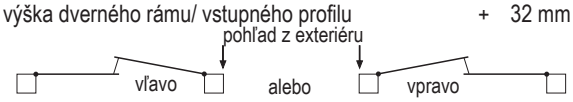

Horizontálny rez M 1:4

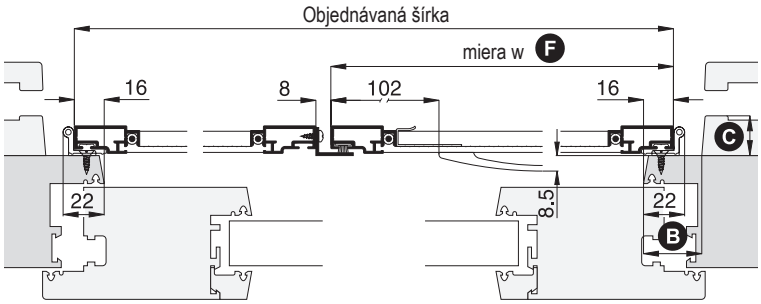

Vertikálny rez M 1:3

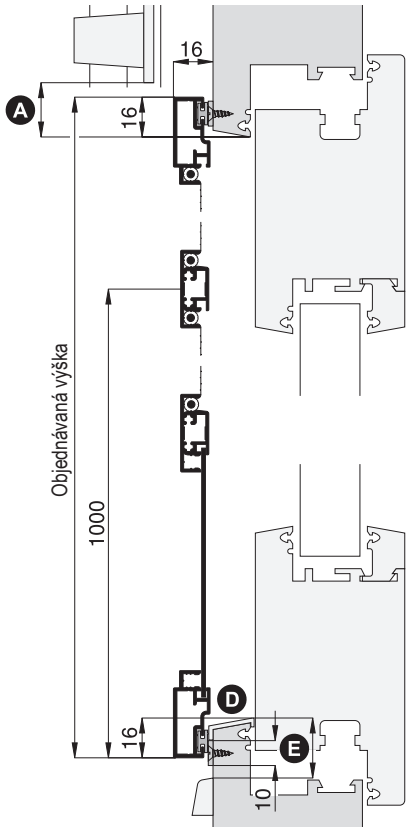

Na čo treba dávať bezpodmienečne pozor		alternatíva
A	Prechod pri hore vytiahnutej rolete min. 20 mm	Zmenšiť objednávanú výšku
B	Bočná plocha otočného rámu na strane pántu min. 25 mm	DT3/16
C	Odstup vodiacich líšt rolety od dverového rámu min. 17 mm	DT3/16
D	Vstupný profil leží nad magnetickou páskou	Zväčšiť objednávanú výšku
E	Odstup krytky na vodu od okraja dverného rámu min. 16 mm	Odstrániť krytku na vodu
F	Pri asymetrických dverách “mieru w” pre pohyblivé krídlo udať	Štandard: pohyblivé a pevné krídla majú rovnakú šírku

3-D pohľad z exteriéru

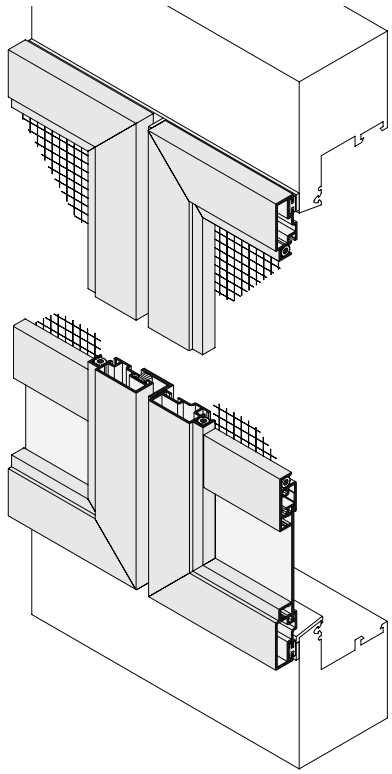

Použité profily M 1:2

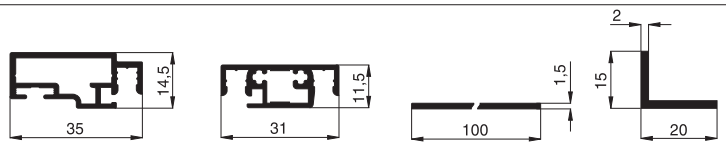

10 35 02 | 10 35 11 | 10 35 18 | 10 90 40

Otočný rám pre dvere DT3

dvojkrídlové zariadenie s uzatvoreným montážnym rámom, otvárajúce sa do exteriéru

Odporúčanie

Pre dvojkrídlové dvere

Variant

DT3/13

Poznámka:
pri úprave s dverovým samozatváračom, dávať pozor na zmenené zabudovacie miery (kapitola špeciálne riešenia)

Objednávaný rozmer

Šírka = svetlá šírka dverného rámu + 76 mm
Výška = svetlá výška dverného rámu + 76 mm

Smer otvárania =

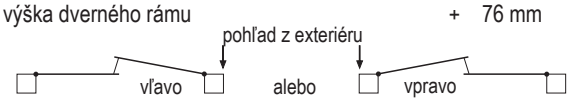

Horizontálny rez M 1:4

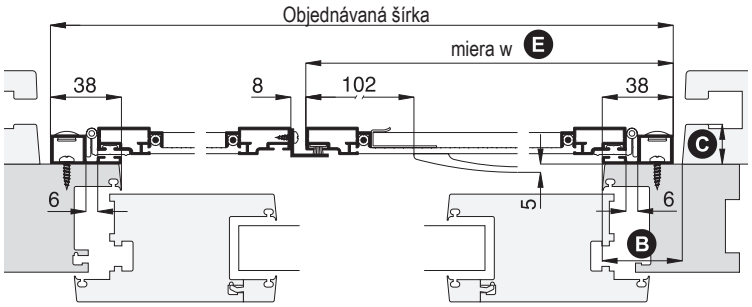

Vertikálny rez M 1:3

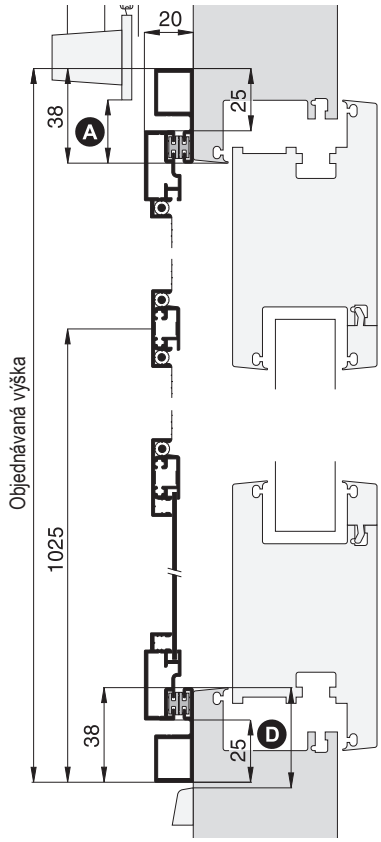

Na čo treba dávať bezpodmienečne pozor		alternatíva
A	Prechod pri hore vytiahnutej rolete min. 15 mm	Zmenšiť objednávanú výšku
B	Montážna úložná rámová plocha na bočných dverných rámoch min. 38 mm	Zmenšiť objednávanú šírku
C	Odstup vodiacich líšt rolety od dverného rámu min. 21 mm	DT3/16
D	Odstup krytky na vodu od okraja dverného rámu min. 38 mm	Zmenšiť objednávanú šírku
E	Pri asymetrických dverách “mieru w” pre pohyblivé krídla udať	Štandard: pohyblivé a pevné krídla majú rovnakú šírku
Dať pozor na spúšťajúci roletový pancier		

3-D pohľad z exteriéru

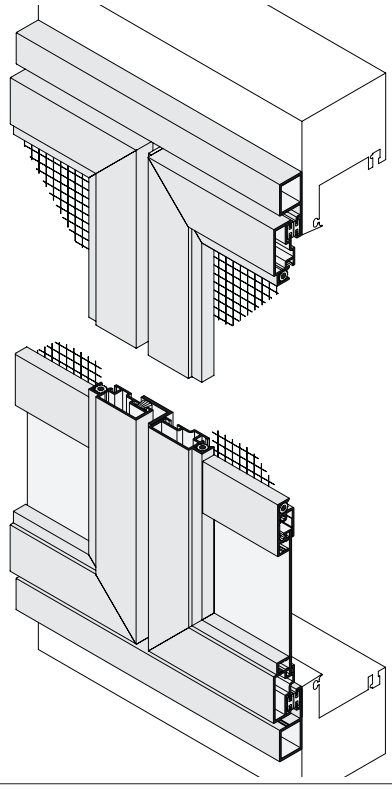

Použité profily M 1:3

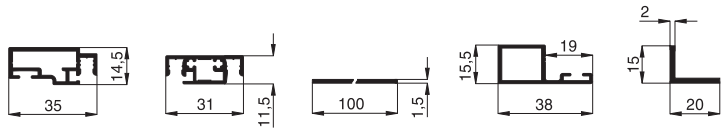

10 35 02 | 10 35 11 | 10 35 18 | 10 35 21 | 10 90 40

Otočný rám pre dvere DT3

dvojkrídlové zariadenie s uzatvoreným montážnym rámom, otvárajúce sa do exteriéru

Odporúčanie

Pre dvojkrídlové dvere s montážou do ostenia múru

Variant

DT3/16

Poznámka:
pri úprave s dverným samozatváračom, dávať pozor na zmenené zabudovacie miery (kapitola špeciálne riešenie)

Objednávaný rozmer

Šírka = svetlá šírka ostenia múru - 2 mm
Výška = svetlá výška ostenia múru - 2 mm

Smer otvárania = 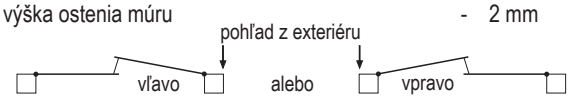

Horizontálny rez M 1:4

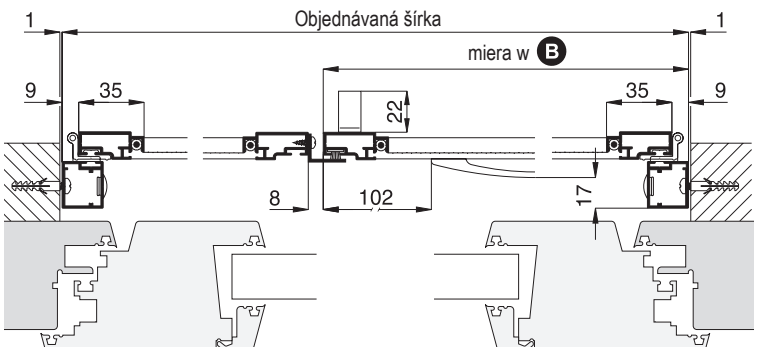

Vertikálny rez M 1:3

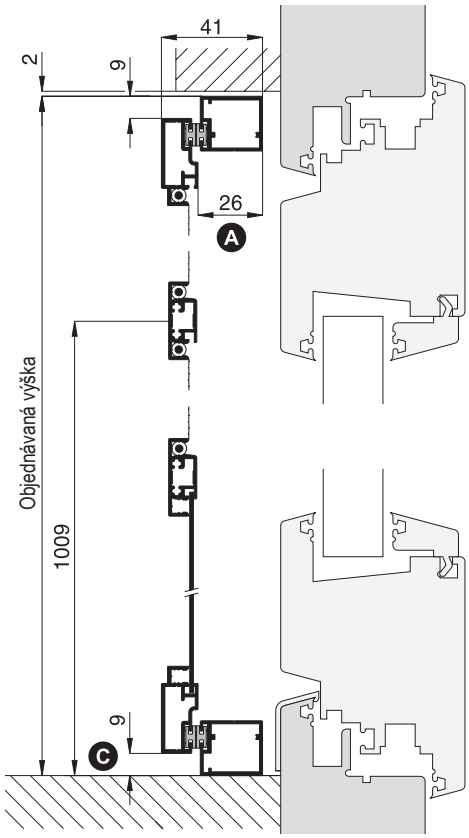

Na čo treba dávať bezpodmienečne pozor		alternatíva
A	Pri montáži pred roletu dať pozor na roletovú zarážku	
B	Pri asymetrických dverách "mieru w" udať pre pohyblivé krídlo	Štandard: pohyblivé a pevné krídla majú rovnakú šírku
C	Dať pozor na výšku rohožky (ak existuje)	Podložiť montážny rám
Potreba priestoru (kvôli hĺbke prístavby) min. 63 mm (madlo štandard z exteriéru GA22)		Použiť madlo z exteriéru GA20 potreba priestoru min. 41 mm

3-D pohľad z exteriéru

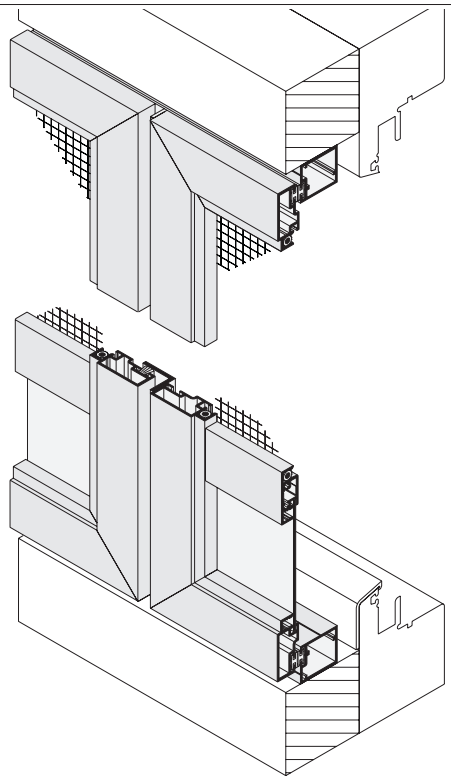

Použité profily M 1:3

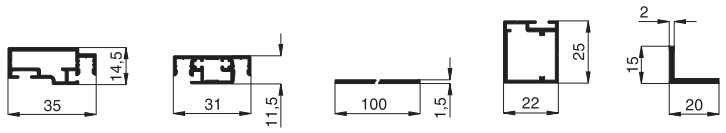

10 35 02 | 10 35 11 | 10 35 18 | 10 35 31 | 10 90 40

Otočný rám pre dvere DT3

s uzatvoreným montážnym rámom, otvárajúce sa do exteriéru

Odporúčanie

Pre dvere s montážou do ostenia múru

Variant

DT3/28

Poznámka:
pri úprave s dverovým samozatváračom, dávať pozor na zmenené zabudovacie miery (kapitola špeciálne riešenia)

Objednávaný rozmer

Šírka = svetlá šírka ostenia múru - 2 mm
Výška = svetlá výška ostenia múru - 2 mm

Smer otvárania =

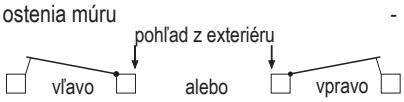

Horizontálny rez M 1:3

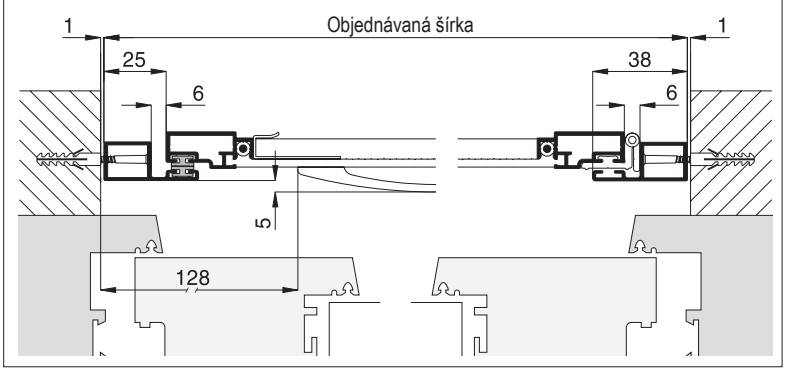

Vertikálny rez M 1:3

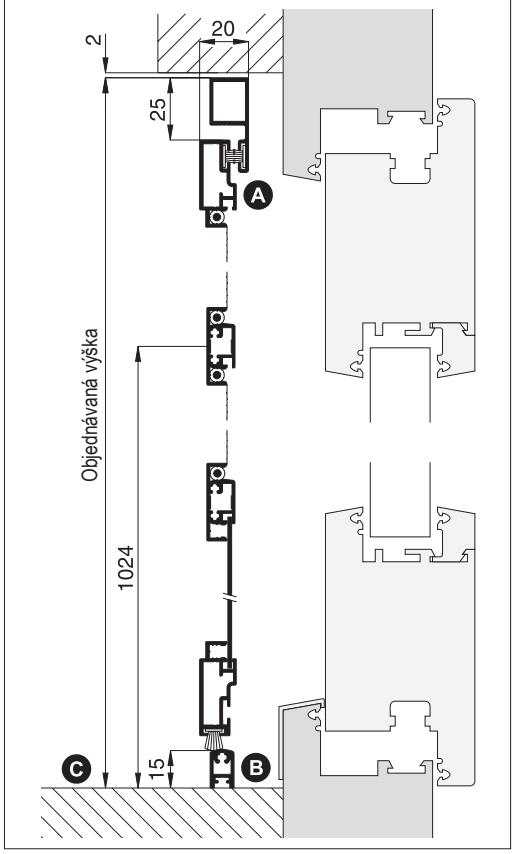

Na čo treba dávať bezpodmienečne pozor		alternatíva
A	Pri montáži pred roletu dať pozor na roletovú zarážku	
B	Profil 10 39 21 montovať na rovný povrch, inak vzniká nebezpečenstvo skrivenia	
C	Dať pozor na výšku rohožky (ak existuje)	Podložiť montážny rám
Potreba priestoru (kvôli hĺbke prístavby) min. 21 mm		

3-D pohľad z exteriéru

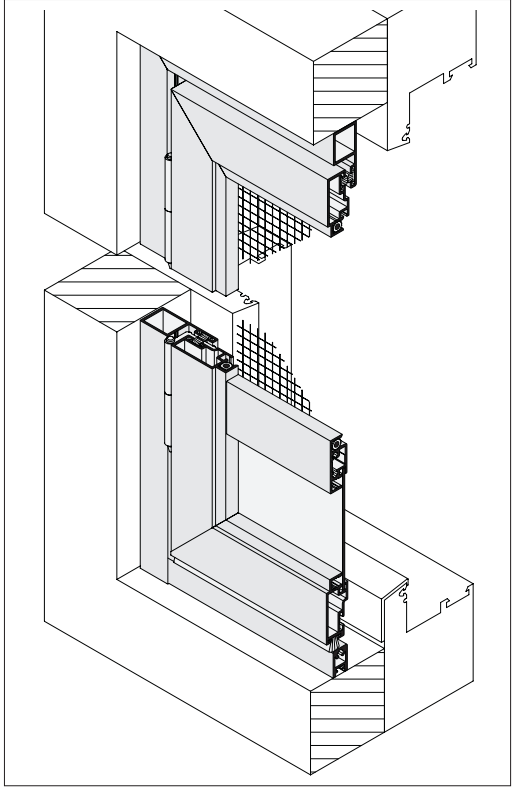

Použité profily M 1:3

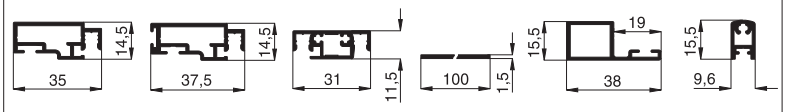

10 35 02 | 10 35 06 | 10 35 11 | 10 35 18 | 10 35 21 | 10 39 21

Otočný rám pre dvere DT3

otvárajúce sa do exteriéru

Odporúčanie

Pre hliníkové a plastové dvere s tesne priliehajúcimi roletovými vodiacimi lištami

Variant

DT3/31

Poznámka:
pri úprave s dverovým samozatváračom, dávať pozor na zmenené zabudovacie miery (kapitola špeciálne riešenia)

Objednávaný rozmer

Šírka = svetlá šírka dverného rámu/ roletových vodiacich líšt + 5 mm
Výška = svetlá výška dverného rámu/ vstupného profilu + 32 mm

Smer otvárania = pohľad z exteriéru: vľavo alebo vpravo

Horizontálny rez M 1:3

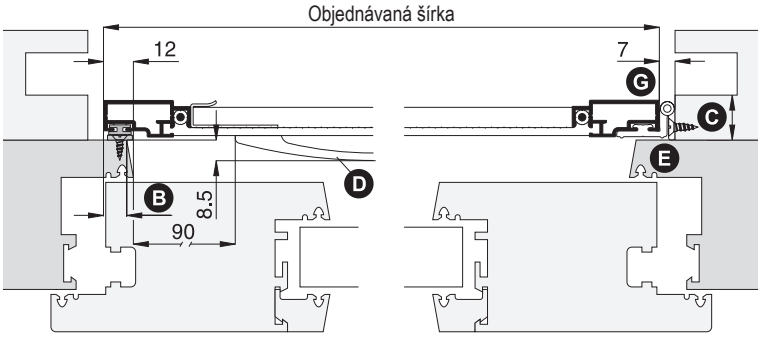

Vertikálny rez M 1:3

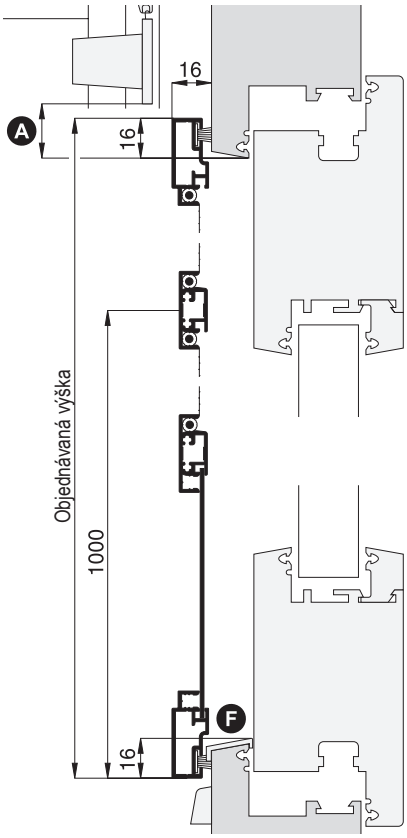

Na čo treba dávať bezpodmienečne pozor		alternatíva
A	Prechod pri hore vytiahnutej rolete min. 20 mm	Zmenšiť objednávanú výšku
B	Plocha pre montáž magnetizujúcej ocelovej pásky min. 10 mm	Zväčšiť objednávanú šírku DT3/6
C	Odstup vodiacich líšt rolety od dverového rámu min. 17 mm	DT4/5
D	Pri dverách plošne v jednej rovine naráža madlo na dverné krídlo	Premiestniť madlo (mieru udať)
E	Pri veľkých oblúkoch dverného rámu použiť kefkové tesnenie	
F	Vstupný profil leží nad kefkovým tesnením	Použiť spodnú kefku 4,25 mm (kapitola špeciálne riešenia)
G	Ohraničený uhol otvárania (80°)	Použiť dištančnú podložku (kapitola špeciálne riešenia)

3-D pohľad z exteriéru

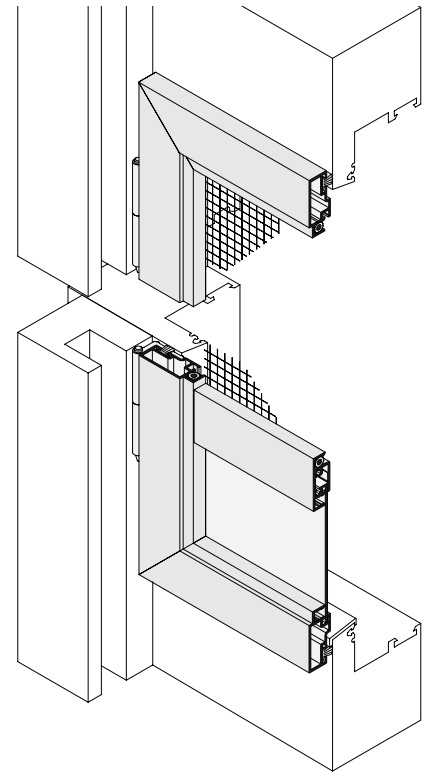

Použité profily M 1:2

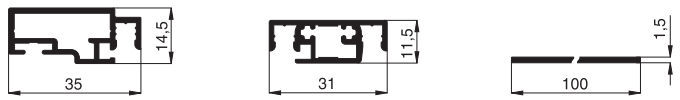

10 35 02 | 10 35 11 | 10 35 18

Otočný rám pre dvere DT3

s uzatvoreným montážnym rámom, otvárajúce sa do exteriéru

Odporúčanie

Pre plošne osadené dvere so šikmým ohybom dverného rámu s tesne priliehajúcim roletovým pancierom

Variant

DT3/33

Poznámka:
pri úprave s dverovým samozatváračom, dávať pozor na zmenené zabudovacie miery (kapitola špeciálne riešenia)

Objednávaný rozmer

Šírka	=	svetlá šírka dverného rámu	+	34 mm
Výška	=	svetlá výška dverného rámu/ vonkajšia hrana ochranného dažďového profilu	+	16 mm

Smer otvárania = vľavo (pohľad z exteriéru) alebo vpravo

Horizontálny rez M 1:3

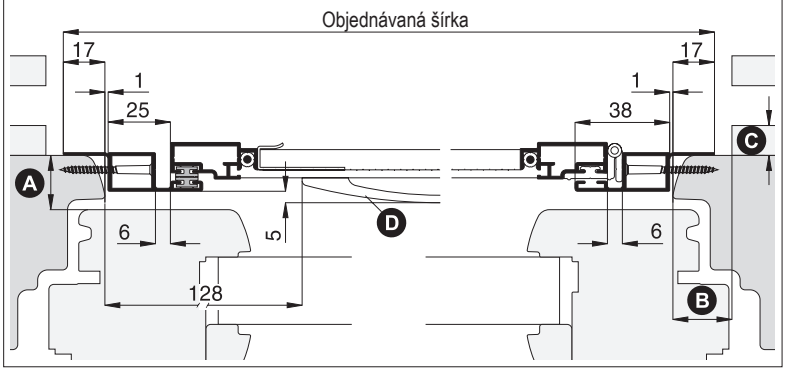

Vertikálny rez M 1:3

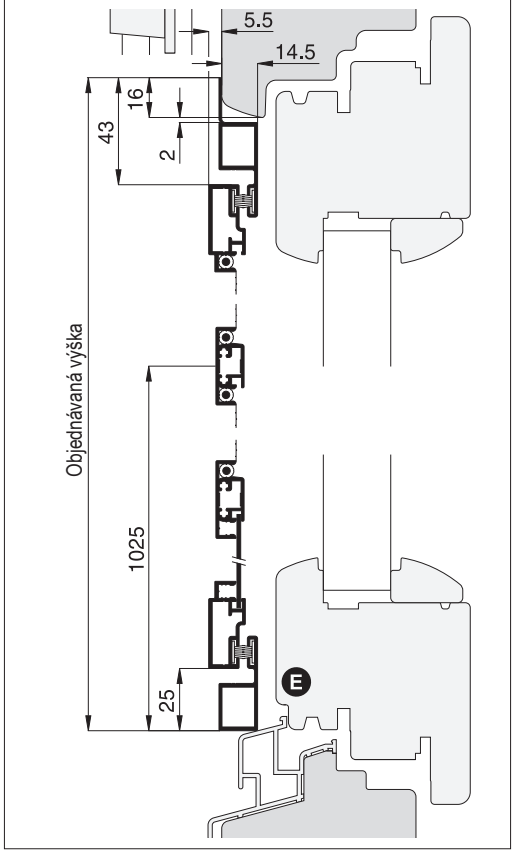

Na čo treba dávať bezpodmienečne pozor		alternatíva
A	Odstup od dverného rámu k dvernému krídlu min. 15 mm	DT4/16
B	Montážna úložná rámová plocha na bočných dverných rámoch min. 18 mm	Zmenšiť objednávanú výšku DT3/5
C	Odstup vodiacich líšt rolety od dverového rámu min. 6 mm	Spýtať sa
D	Dávať pozor na to, aby madlo sa nenarážalo na dverné krídlo	Premiestniť madlo (mieru udať)
E	Dodatočný vstupný prah od výšky 38 mm (miera profilu 10 35 21)	DT3/34
Dať pozor na spúšťajúci roletový pancier		

3-D pohľad z exteriéru

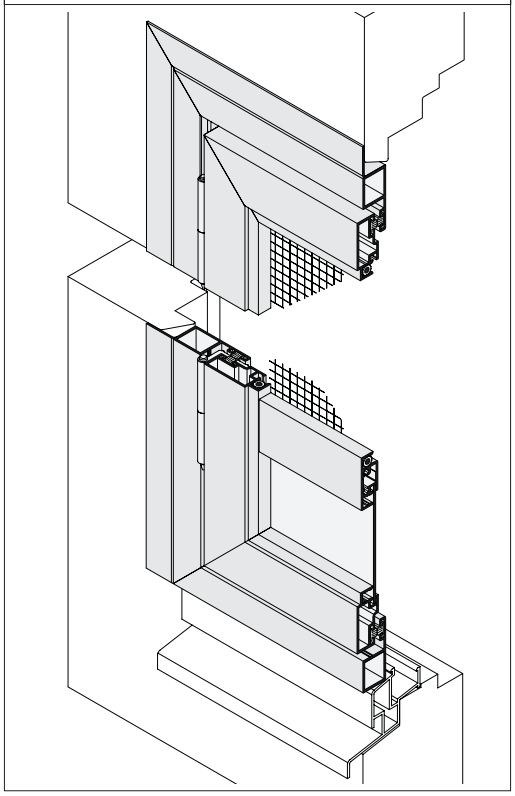

Použité profily M 1:3

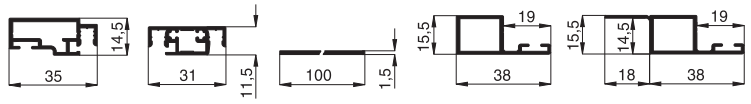

10 35 02 | 10 35 11 | 10 35 18 | 10 35 21 | 10 35 24

Otočný rám pre dvere DT3

s otvoreným montážnym rámom dole, otvárajúce sa do exteriéru

Odporúčanie

Pre plošne osadené dvere so šikmým ohybom dverného rámu a tesne priliehajúcim roletovým pancierom

Variant

DT3/34

Poznámka:
pri úprave s dverovým samozatváračom, dávať pozor na zmenené zabudovacie miery (kapitola špeciálne riešenia)

Objednávaný rozmer

Šírka = svetlá šírka dverného rámu + 34 mm
Výška = svetlá výška dverného rámu/ vonkajšia hrana ochranného dažďového profilu + 16 mm

Smer otvárania = vľavo alebo vpravo (pohľad z exteriéru)

Horizontálny rez M 1:3

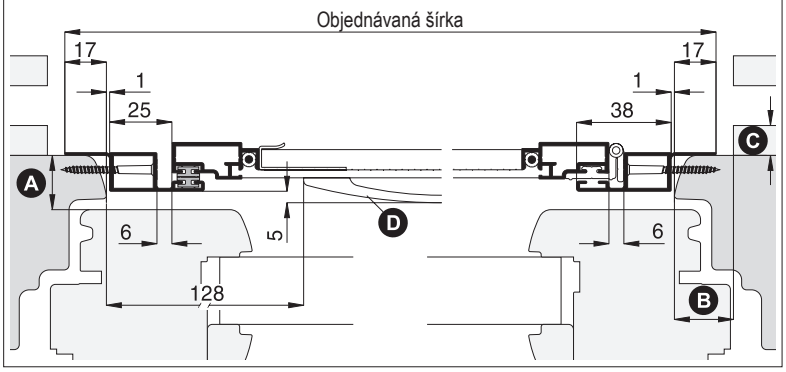

Vertikálny rez M 1:3

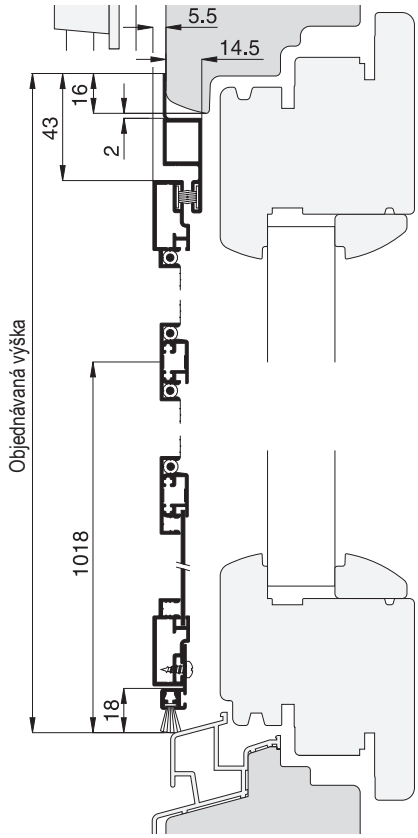

Na čo treba dávať bezpodmienečne pozor		alternatíva
A	Odstup od dverného rámu k dvernému krídlu min. 15 mm	DT4/16
B	Montážna úložná plocha na bočných dverných rámoch min. 18 mm	Zmenšiť objednávanú výšku DT3/6
C	Odstup vodiacich líšt rolety k dvernému rámu min. 6 mm	opýtať sa
D	Dávať pozor na to, aby sa madlo nenavážalo na dverné krídlo	Premiestniť madlo (mieru udať)
Dať pozor na spúšťací roletový priestor		

3-D pohľad z exteriéru

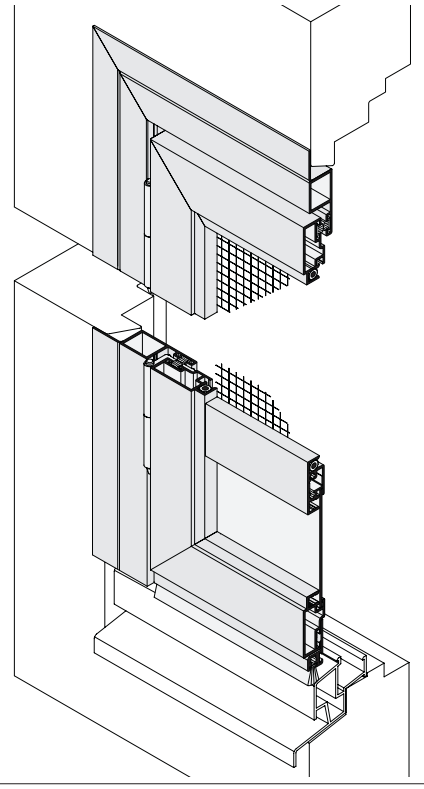

Použité profily M 1:3

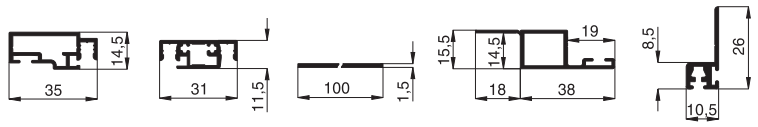

10 35 02 | 10 35 11 | 10 35 18 | 10 35 24 | 10 35 61

Otočný rám pre dvere DT3

výber madla

Variant madla - profil z exteriérovej strany

Keď je z exteriéru k dispozícií dostatočný priestor, odporúča sa miesto štandardného madla **GA20** použiť madlo **GA22**, ktoré sa dá pohodlnejšie uchopiť.
(pri objednávke udať ako zvláštnosť)

GA20 (štandardné madlo)

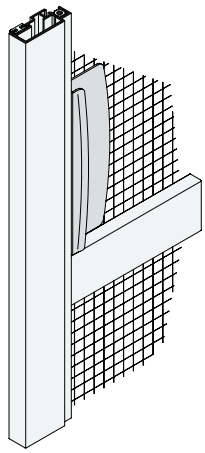

madlo miska 13 35 50

GA22

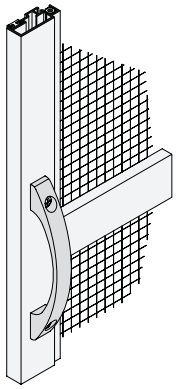

madlo držadlo 22 mm
13 35 52.22

Variant madla - profil z interiérovej strany

Na základe rôznych požiadaviek (zabudovacie pomery, nároky) sú k dispozícií okrem štandardného madla **GI20** viac alternatív výberu madla pre interiérovú oblasť.

Keď pri madle **GI24** gombík na dverné krídlo narazí, môže sa ako alternatíva použit textilná páska (madlo **GI25**).

Keď existuje madlo balkónových alebo terasových dverí, ktoré stojí v ceste rámu protihmyzovej siete, môže sa použiť extrémne ploché madlo.
(pozri kapitola špeciálne riešenia)

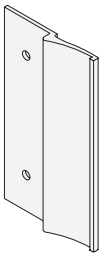

GI20 (štandardné madlo)

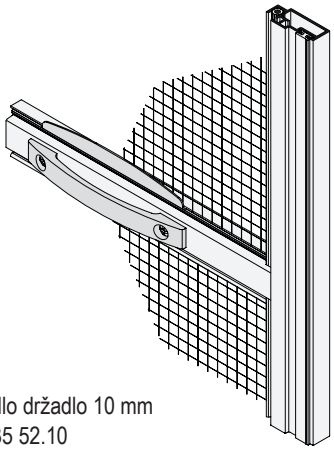

Madlo držadlo 10 mm
13 35 52.10
Ochranná platnička siete 13 35 53

GI24 vždy v spojení s madlom **GA20** (štandardné madlo pri výške priečky menšej 800 mm alebo väčšej 1100 mm).

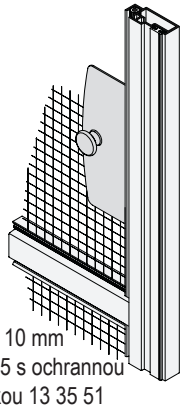

gombík 10 mm
13 35 55 s ochrannou platničkou 13 35 51

GI21

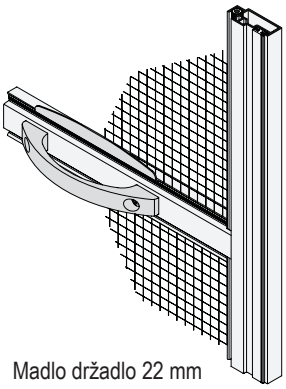

Madlo držadlo 22 mm
13 35 52.22
Ochranná platnička siete
13 35 53

GI27

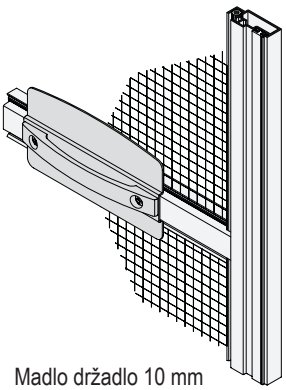

Madlo držadlo 10 mm
13 35 52.10
Ochranná platnička 1 mm
13 35 49

GI28

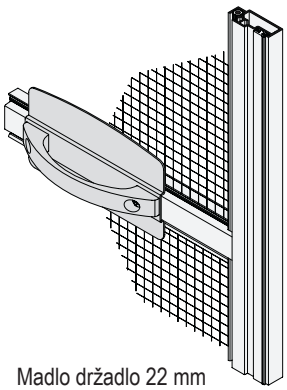

Madlo držadlo 22 mm
13 35 52.22
Ochranná platnička 1 mm
13 35 49

GI29

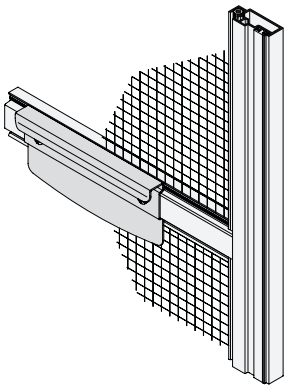

madlo miska 10 mm
13 35 50

Otočný rám pre dvere DT4

(predstavený je variant DT4/5)

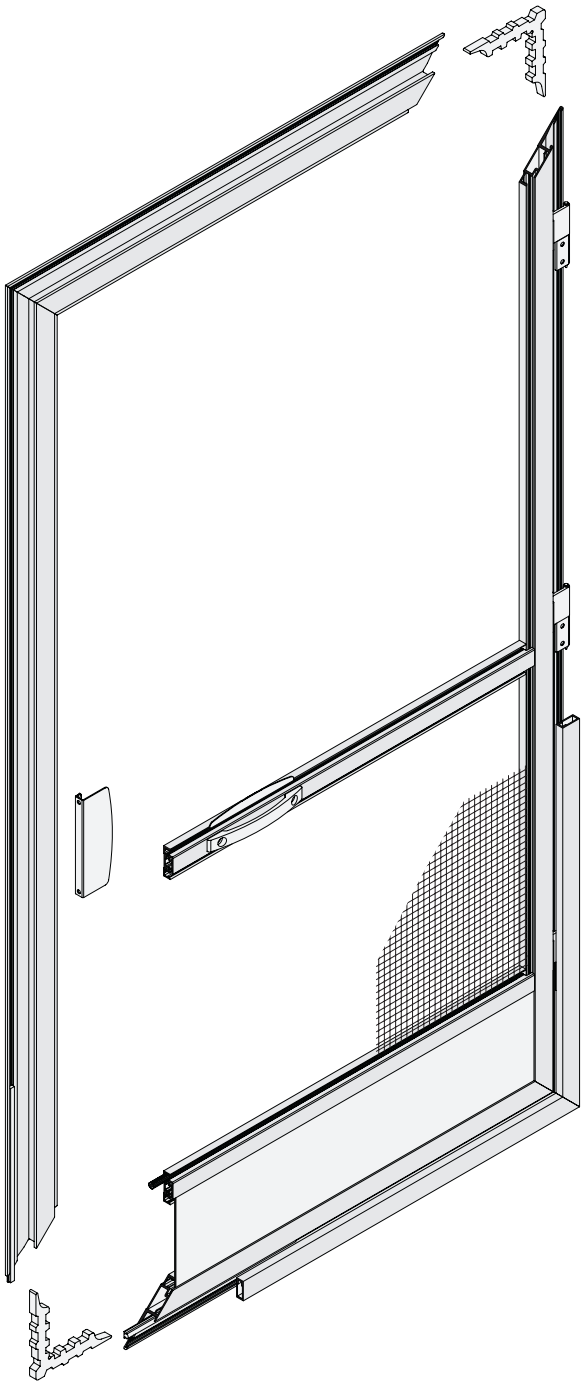

Dverový samozatvárač

Na požiadanie môže byť otočný rám s montážnym rámom vybavený dverovým samozatváračom (kapitola špeciálne riešenia).

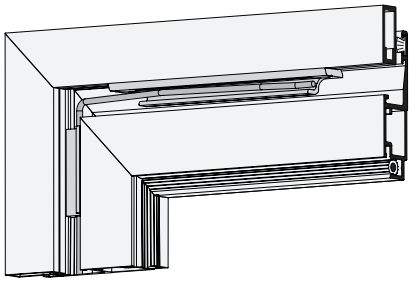

Výklopné dvierka pre mačku a psa

Všetky výklopné dvierka série DT4 pre mačku a psa môžu byť upevnené v otočnom ráme.

Pritom sa musí dávať pozor na fakt, že sa zmenia zabudovacie miery (kapitola špeciálne riešenia).

H-profil

Pri rovnom prahu dverí sa môže na spodné utesnenie použiť výškovo nastaviteľný h-profil so štetinou.

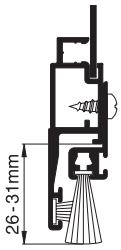

Otočný rám pre dvere DT4

otvárajúce sa do exteriéru

Odporúčanie

Pre plastové dvere
s tesne priliehajúcim
roletovým pancierom

Variant

DT4/2

Objednávaný rozmer

Šírka	=	svetlá šírka dverného rámu	+	38 mm
Výška	=	svetlá výška dverného rámu/ vstupného profilu	+	38 mm

Smer otvárania = pohľad z exteriéru: vľavo alebo vpravo

Horizontálny rez M 1:3

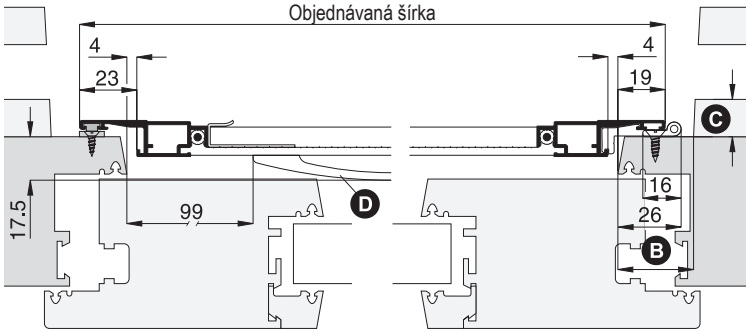

Vertikálny rez M 1:3

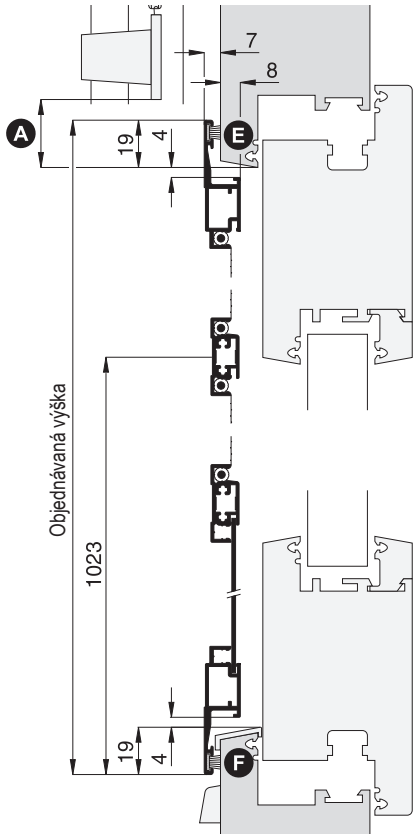

Na čo treba dávať bezpodmienečne pozor		alternatíva
A	Prechod pri hore vytiahnutej rolete min. 25 mm	DT4/16
B	Bočná plocha otočného rámu na strane pántu min. 31 mm	Zmenšiť objednávanú šírku DT4/16
C	Odstup vodiacich líšt rolety od dverného rámu min. 8 mm	DT4/6 montáž do svetlosti dverného rámu
D	Dávať pozor na to, aby madlo nenarážalo na dverové krídlo	Premiestniť madlo (udať mieru)
E	Nepatrná úložná plocha pri silne oblých dverových rámových profiloch	Zväčšiť objednávanú výšku a šírku
F	Vstupný profil leží nad kefkovým tesnením	Použiť spodnú kefku 4,25 mm (kapitola špeciálne riešenia)

3-D pohľad z exteriéru

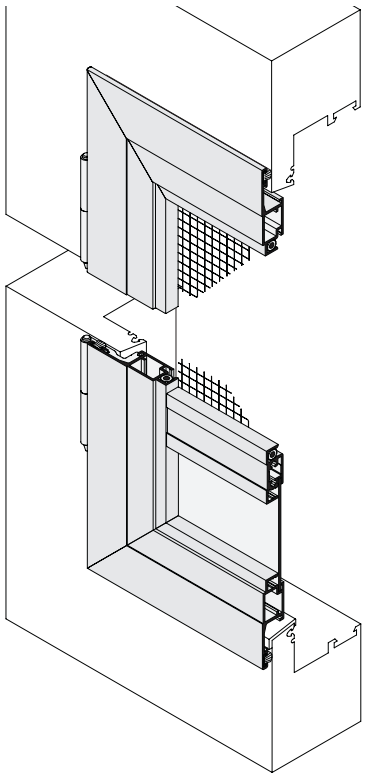

Použité profily M 1:2

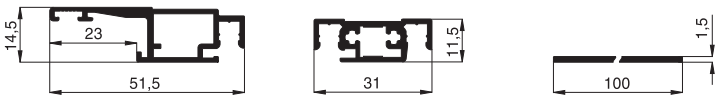

10 36 04 | 10 36 11 | 10 35 18

Otočný rám pre dvere DT4

otvárajúce sa do exteriéru

Odporúčanie

Pre drevené dvere
s tesne priliehajúcim
roletovým pancierom

Variant

DT4/4

Objednávaný rozmer

Šírka = svetlá šírka dverného rámu + 38 mm
Výška = svetlá výška dverného rámu/
vonkajšia hrana ochranného dažďového profilu + 19 mm

Smer otvárania = vľavo alebo vpravo (pohľad z exteriéru)

Horizontálny rez M 1:3

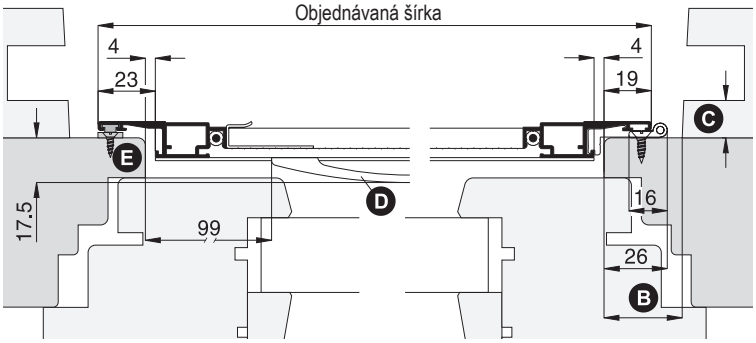

Vertikálny rez M 1:3

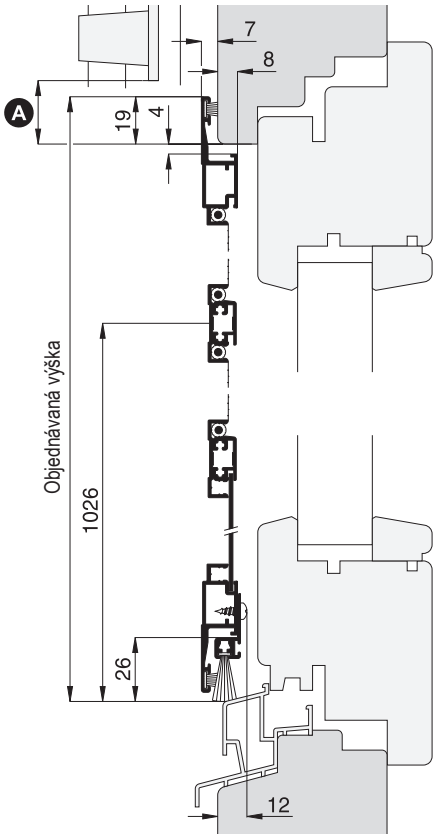

Na čo treba dávať bezpodmienečne pozor		alternatíva
A	Prechod pri hore vytiahnutej rolete min. 25 mm	DT4/16
B	Bočná plocha otočného rámu na strane pántu min. 31 mm	Zmenšiť objednávanú šírku DT4/16
C	Odstup vodiacich líšt rolety od dverného rámu min. 8 mm	DT4/6 montáž do svetlosti dverného rámu
D	Dávať pozor na to, aby madlo nenarážalo na dverné krídlo	Premiestniť madlo (udať mieru)
E	Dať pozor na šírku h-profilu (štandard: objednávaná šírka - 46 mm)	Prispôsobiť mieru h-profilu

3-D pohľad z exteriéru

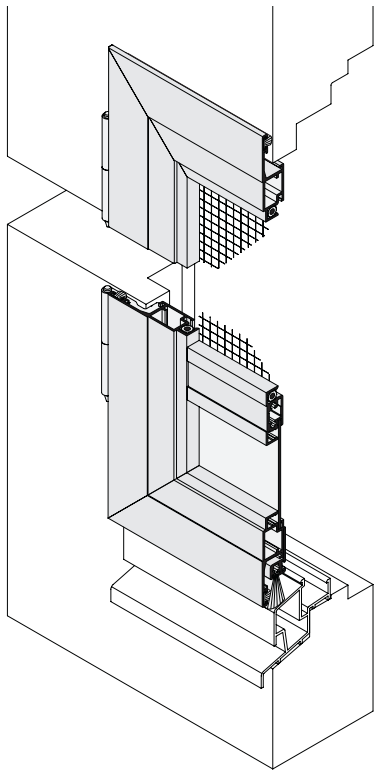

Použité profily M 1:2

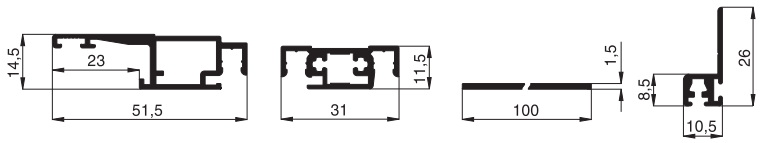

10 36 04 | 10 36 11 | 10 35 18 | 10 35 61

Otočný rám pre dvere DT4

výber madla

Variant madla - profil z exteriérovej strany

Keď je z exteriéru k dispozícií dostatočný priestor, odporúča sa miesto štandardného madla **GA20** použiť madlo **GA22**, ktoré sa dá pohodlnejšie uchopiť.
(pri objednávke udať ako zvláštnosť)

GA20 (štandardné madlo)

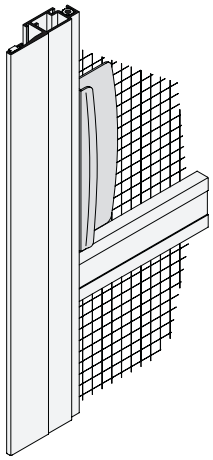

madlo miska 13 35 50

GA22

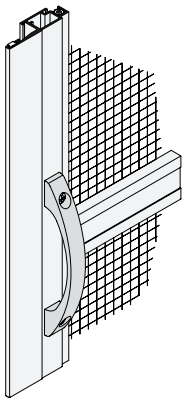

Madlo držadlo 22 mm
13 35 52.22

Variant madla - profil z interiérovej strany

Na základe rôznych požiadaviek (zabudovacie pomery, nároky) sú k dispozícií okrem štandardného madla **GI20** viac alternatív výberu madla pre interiérovú oblasť.

Keď pri madle **GI24** gombík na dverné krídlo narazí, môže sa ako alternatíva použit textilná páska (madlo **GI25**).

Keď existuje madlo balkónových alebo terasových dverí, ktoré stojí v ceste rámu protihmyzovej siete, môže sa použiť extrémne ploché madlo.
(pozri kapitola špeciálne riešenia)

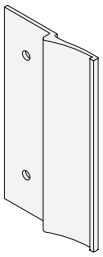

GI20 (štandardné madlo)

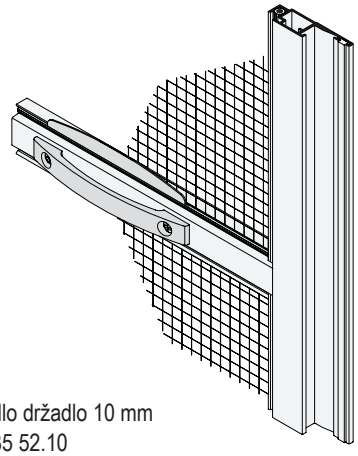

Madlo držadlo 10 mm
13 35 52.10
Ochranná platnička siete 13 35 53

GI24 vždy v spojení s madlom **GA20** (štandardné madlo pri výške priečky menšej 800 mm alebo väčšej 1100 mm).

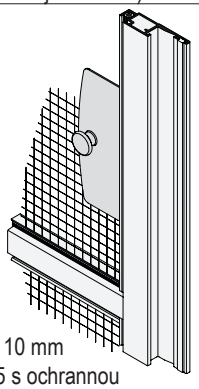

Gombík 10 mm
13 35 55 s ochrannou platničkou 13 35 51

GI21

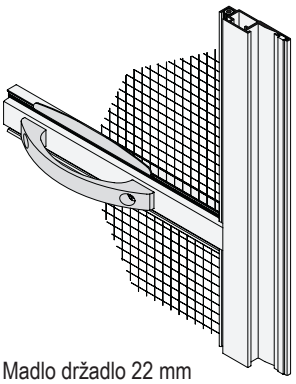

Madlo držadlo 22 mm
13 35 52.22
Ochranná platnička siete
13 35 53

GI27

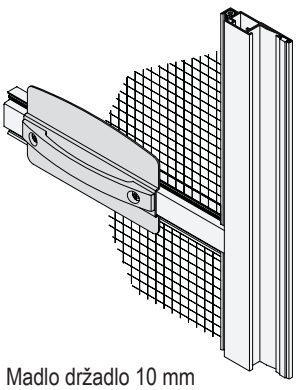

Madlo držadlo 10 mm
13 35 52.10
Ochranná platnička 1 mm
13 35 49

GI28

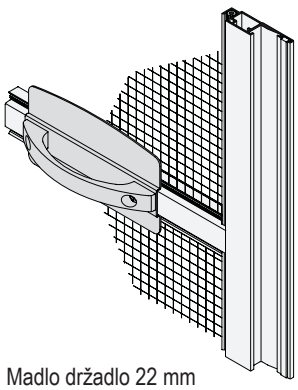

Madlo držadlo 22 mm
13 35 52.22
Ochranná platnička 1 mm
13 35 49

GI29

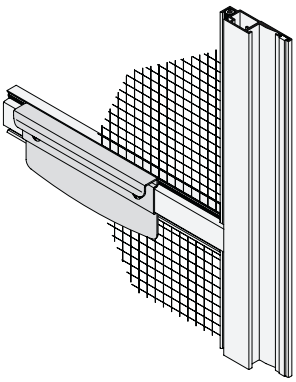

Madlo miska 10 mm
13 35 50